ΚΑΤΟΨΗ ΔΕΞΑΜΕΝΗΣ — ΣΧΗΜΑΤΙΚΗ ΤΟΜΗ ΔΕΞΑΜΕΝΗΣ — ΑΝΟΨΗ

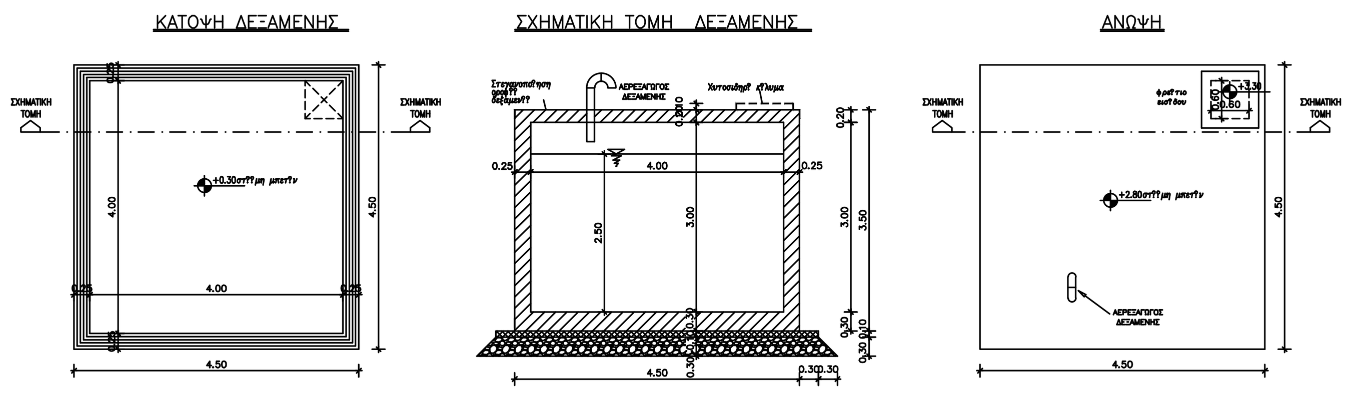

ΕΛΛΗΝΙΚΗ ΔΗΜΟΚΡΑΤΙΑ
ΝΟΜΟΣ ΧΑΛΚΙΔΙΚΗΣ
ΔΗΜΟΣ ΠΟΛΥΓΥΡΟΥ

ΕΡΓΟ:	ΕΓΚΑΤΑΣΤΑΣΗ ΜΟΝΑΔΩΝ ΑΠΟΣΙΔΗΡΩΣΗΣ ΠΟΣΙΜΟΥ ΝΕΡΟΥ ΣΤΗΝ Τ.Κ. ΒΡΑΣΤΑΜΩΝ ΚΑΙ ΣΤΟΝ ΟΙΚ. ΠΛΑΝΩΝ Δ.ΠΟΛΥΓΥΡΟΥ	ΑΡΙΘΜΟΣ ΜΕΛΕΤΗΣ:
ΘΕΣΗ:	Τ.Κ. ΒΡΑΣΤΑΜΩΝ ΔΗΜΟΥ ΠΟΛΥΓΥΡΟΥ	
ΚΥΡΙΟΣ ΤΟΥ ΕΡΓΟΥ:	ΔΗΜΟΣ ΠΟΛΥΓΥΡΟΥ	
ΜΕΛΕΤΗΤΗΣ:	Δ/ΝΣΗ ΤΕΧΝΙΚΩΝ ΥΠΗΡΕΣΙΩΝ ΤΜΗΜΑ ΤΕΧΝΙΚΩΝ ΕΡΓΩΝ	

ΘΕΜΑ ΣΧΕΔΙΟΥ

ΚΑΤΟΨΕΙΣ
ΣΧΗΜΑΤΙΚΗ ΤΟΜΗ

ΔΕΞΑΜΕΝΗ 40.00κ.μ.

ΑΡ. ΣΧΕΔΙΟΥ: Α.1

ΚΛΙΜΑΚΑ: 1:50

Πολύγυρος, / / 201	Πολύγυρος, / / 201	Πολύγυρος, / / 201
ΣΥΝΤΑΓΧΘΗΚΕ	ΕΛΕΓΧΘΗΚΕ Ο Προϊστάμενος Τμήματος Τεχνικών Έργων	ΘΕΩΡΗΘΗΚΕ Ο Προϊστάμενος της Δ/νσης Τεχν. Υπηρεσιών
ΚΟΥΤΡΑ ΦΑΝΗ Πολιτικος Μηχανικός Π.Ε. με βαθμό Α'	ΓΕΩΡΓΙΟΣ ΠΑΠΑΣΑΡΑΦΙΑΝΟΣ Ηλεκτρολογος Μηχ/κος Π.Ε. με βαθμό Α'	ΓΕΩΡΓΙΟΣ ΠΑΠΑΣΑΡΑΦΙΑΝΟΣ Ηλεκτρολογος Μηχ/κος Π.Ε. με βαθμό Α'

ΠΑΡΑΤΗΡΗΣΗ:
Οι παρ?μετροι επ?λυση? του κτιρ?ου που αφορο?ν το ?δαφο? λ?φ?ηκαν μετ? απ? επιτ?πια παρατ?ρηση. Τοποθετε?ται εξυγιαντικ? στρ?ση π?χου? 30 εκ.

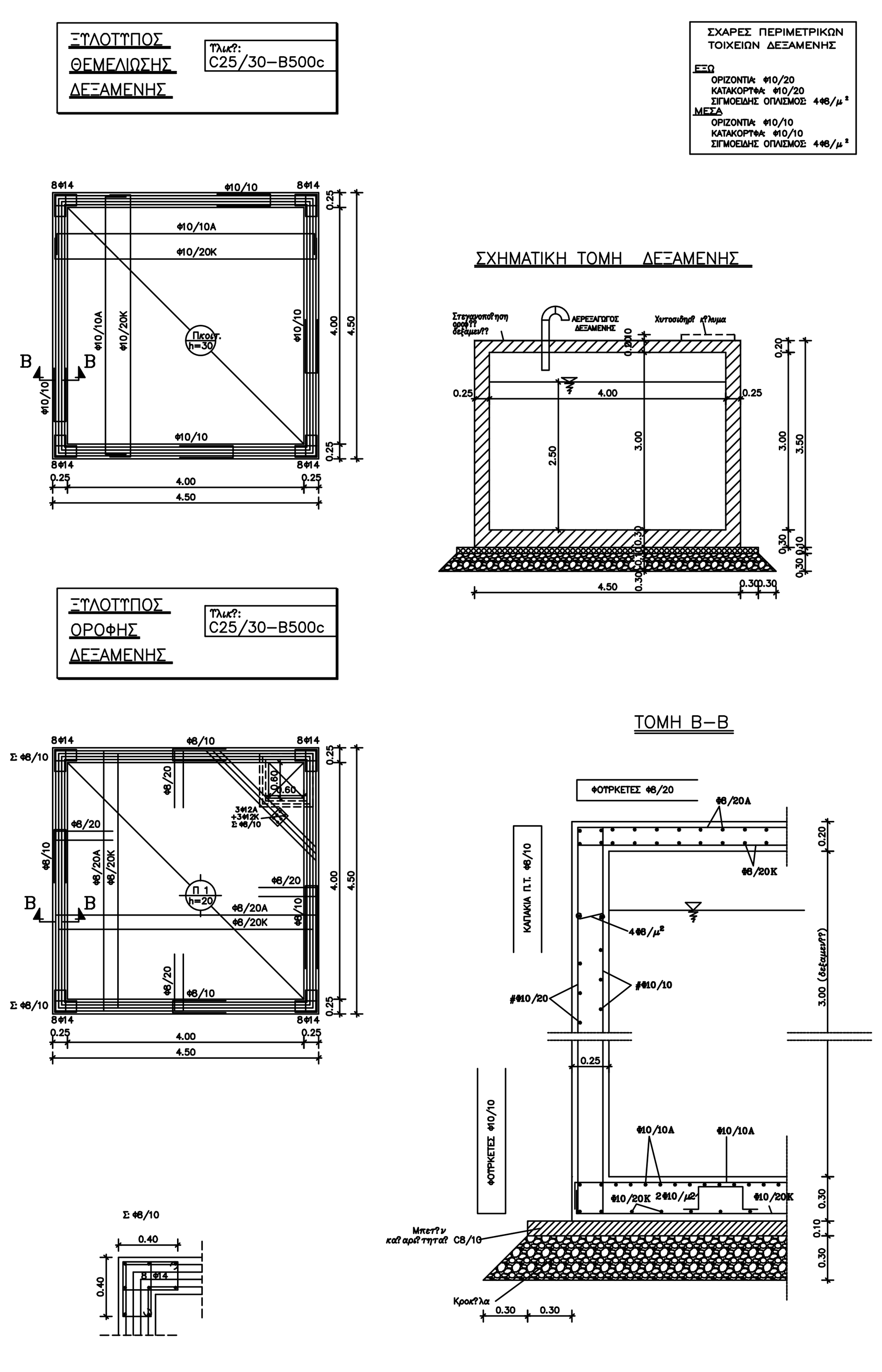

1 ΥΠΟΣΤΥΛΩΜΑΤΑ

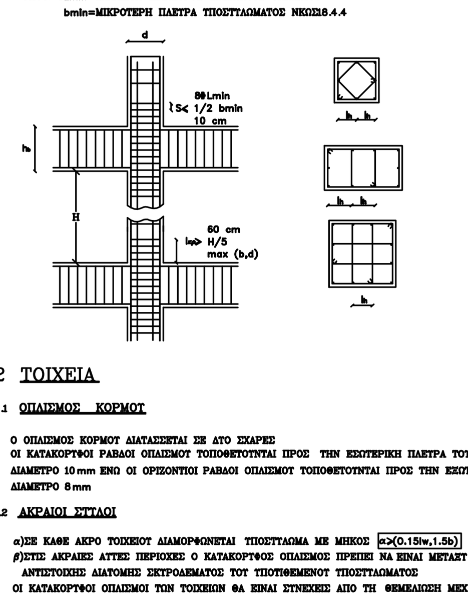

2 ΤΟΙΧΕΙΑ

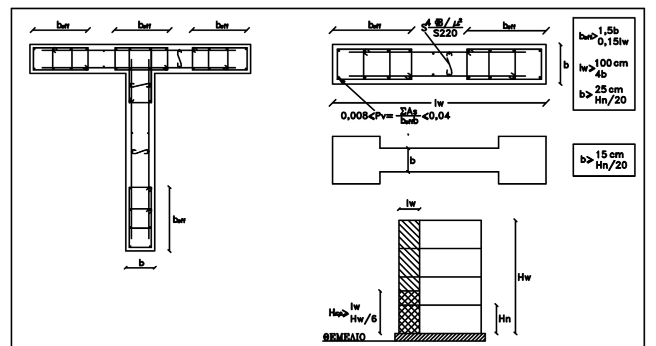

3 ΔΟΚΟΙ

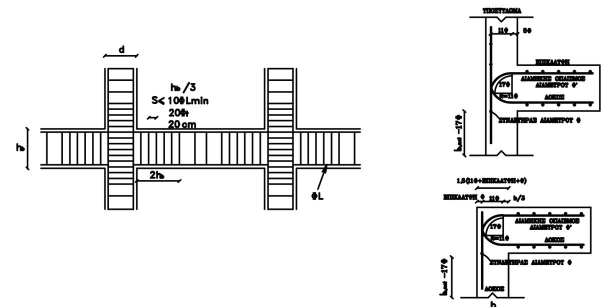

ΠΑΡΑΔΟΧΕΣ

ΕΔΑΦΟΣ ΘΕΜΕΛΙΩΣΗΣ

1 ΦΟΡΤΙΑ

1.1 ΜΟΝΙΜΑ

ΟΠΛΙΣΜΕΝΟ ΣΚΥΡΟΔΕΜΑ	25.00 KN/m³
ΕΠΙΚΑΛΥΨΗ ΔΑΠΕΔΩΝ ΜΕ ΠΛΑΚΑΚΙΑ	2.00 KN/m²
ΕΠΙΚΑΛΥΨΗ ΔΑΠΕΔΩΝ ΜΕ ΞΥΛΙΝΟ ΠΑΤΩΜΑ	0.80 KN/m²
ΕΠΙΚΑΛΥΨΗ ΣΤΕΓΗΣ	1.30 KN/m²
ΤΟΙΧΟΙ ΜΠΑΤΙΚΟΙ	3.60 KN/m²
ΤΟΙΧΟΙ ΔΡΟΜΙΚΟΙ	2.10 KN/m²

1.2 ΚΙΝΗΤΑ

ΚΙΝΗΤΟ ΦΟΡΤΙΟ ΔΑΠΕΔΟΥ	2.00 KN/m²
ΚΙΝΗΤΟ ΦΟΡΤΙΟ ΠΛΑΤΥΣΚΑΛΩΝ ΚΑΙ ΚΛΙΜΑΚΩΝ	3.50 KN/m²
ΚΙΝΗΤΟ ΦΟΡΤΙΟ ΕΞΩΣΤΩΝ	5.00 KN/m²
ΚΙΝΗΤΟ ΦΟΡΤΙΟ ΔΑΠΕΔΟΥ ΚΑΤΑΣΤΗΜΑΤΩΝ–ΠΥΛΩΤΗΣ	5.00 KN/m²

2 ΥΛΙΚΑ

2.1	ΣΚΥΡΟΔΕΜΑ	C25/30
2.2	ΝΕΥΡΟΧΑΛΥΒΑΣ	B500c
	ΧΑΛΥΒΑΣ ΣΥΝΔΕΤΗΡΩΝ	B500c
2.1	ΣΥΝΤΕΛΕΣΤΕΣ ΑΣΦΑΛΕΙΑΣ	
α)	ΣΥΝΤ.ΑΣΦΑΛΕΙΑΣ ΣΚΥΡΟΔΕΜΑΤΟΣ	$\gamma_c = 1.50$
β)	ΣΥΝΤ.ΑΣΦΑΛΕΙΑΣ ΧΑΛΥΒΑ	$\gamma_s = 1.15$

3 ΕΔΑΦΟΣ ΘΕΜΕΛΙΩΣΗΣ

ΤΑΣΗ ΘΕΜΕΛΙΩΣΗΣ:	$\sigma = 120$ KN/m²
ΣΥΝΤΕΛΕΣΤΗΣ ΘΕΜΕΛΙΩΣΗΣ:	$\Theta = 1.00$

4 ΣΕΙΣΜΟΛΟΓΙΚΑ ΣΤΟΙΧΕΙΑ

ΖΩΝΗ ΣΕΙΣΜΙΚΗΣ ΕΠΙΚΙΝΔΥΝΟΤΗΤΑΣ	II
ΣΕΙΣΜΙΚΗ ΕΠΙΤΑΧΥΝΣΗ ΕΔΑΦΟΥΣ	$\alpha = 0.24$
ΣΠΟΥΔΑΙΟΤΗΤΑ ΚΤΙΡΙΟΥ	Σ3
ΣΥΝΤΕΛΕΣΤΗΣ ΣΠΟΥΔΑΙΟΤΗΤΑΣ:	$\gamma_1 = 1.00$
ΚΑΤΗΓΟΡΙΑ ΕΔΑΦΟΥΣ:	Β

5 ΠΡΟΒΛΕΨΗ ΟΡΟΦΩΝ

ΑΡΙΘΜΟΣ ΠΡΟΒΛΕΠΟΜΕΝΩΝ ΟΡΟΦΩΝ: (0)

ΕΛΛΗΝΙΚΗ ΔΗΜΟΚΡΑΤΙΑ
ΝΟΜΟΣ ΧΑΛΚΙΔΙΚΗΣ
ΔΗΜΟΣ ΠΟΛΥΓΥΡΟΥ

ΕΡΓΟ:	ΕΓΚΑΤΑΣΤΑΣΗ ΜΟΝΑΔΩΝ ΑΠΟΣΙΔΗΡΩΣΗΣ ΠΟΣΙΜΟΥ ΝΕΡΟΥ ΣΤΗΝ Τ.Κ. ΒΡΑΣΤΑΜΩΝ ΚΑΙ ΣΤΟΝ ΟΙΚ. ΠΛΑΝΩΝ Δ.ΠΟΛΥΓΥΡΟΥ	ΑΡΙΘΜΟΣ ΜΕΛΕΤΗΣ:
ΘΕΣΗ:	Τ.Κ. ΒΡΑΣΤΑΜΩΝ ΔΗΜΟΥ ΠΟΛΥΓΥΡΟΥ	
ΚΥΡΙΟΣ ΤΟΥ ΕΡΓΟΥ:	ΔΗΜΟΣ ΠΟΛΥΓΥΡΟΥ	
ΜΕΛΕΤΗΤΗΣ:	Δ/ΝΣΗ ΤΕΧΝΙΚΩΝ ΥΠΗΡΕΣΙΩΝ ΤΜΗΜΑ ΤΕΧΝΙΚΩΝ ΕΡΓΩΝ	

ΘΕΜΑ ΣΧΕΔΙΟΥ

ΞΥΛΟΤΥΠΟΙ– ΛΕΠΤΟΜΕΡΕΙΕΣ
ΔΕΞΑΜΕΝΗΣ

ΔΕΞΑΜΕΝΗ 40.00κ.μ.

ΑΡ. ΣΧΕΔΙΟΥ: Σ.1

ΚΛΙΜΑΚΑ: 1:50 & 1:20

Πολύγυρος, / / 201	Πολύγυρος, / / 201	Πολύγυρος, / / 201
ΣΥΝΤΑΧΘΗΚΕ	ΕΛΕΓΧΘΗΚΕ Ο Προϊστάμενος Τμήματος Τεχνικών Έργων	ΘΕΩΡΗΘΗΚΕ Ο Προϊστάμενος της Δ/νσης Τεχν. Υπηρεσιών
ΚΟΥΤΡΑ ΦΑΝΗ Πολιτικος Μηχανικός Π.Ε. με βαθμό Α'	ΓΕΩΡΓΙΟΣ ΠΑΠΑΣΑΡΑΦΙΑΝΟΣ Ηλεκτρολογος Μηχ/κος Π.Ε. με βαθμό Α'	ΓΕΩΡΓΙΟΣ ΠΑΠΑΣΑΡΑΦΙΑΝΟΣ Ηλεκτρολογος Μηχ/κος Π.Ε. με βαθμό Α'